由 Autodesk 教育版产品制作

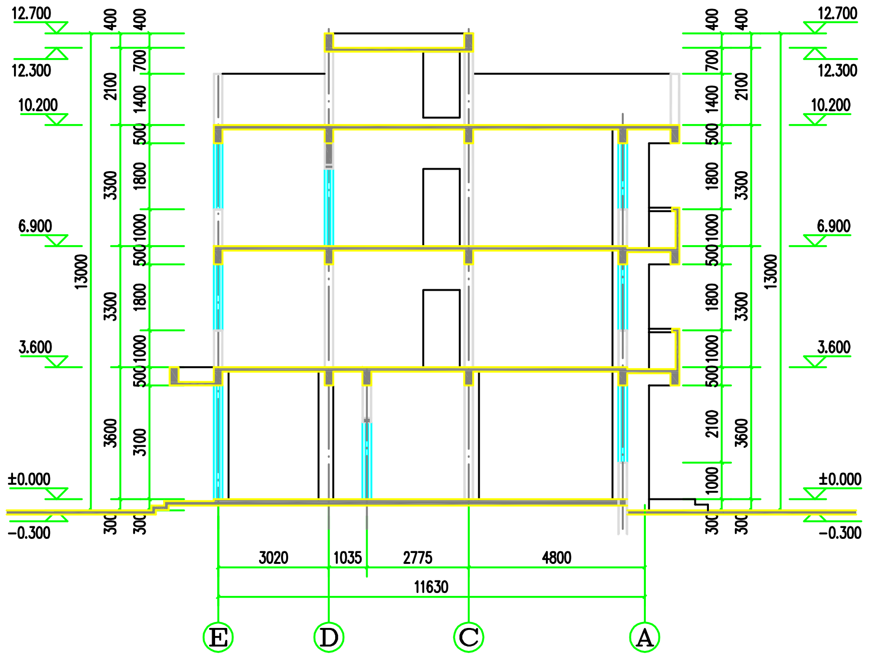
12.700
12.300
10.200
6.900
3.600
±0.000
-0.300
13000
3600
3300
3300
2100
400
300
3100
500
1000
1800
1400
700
3020
1035
2775
4800
11630
E
D
C
A

1-1剖面图 1:100

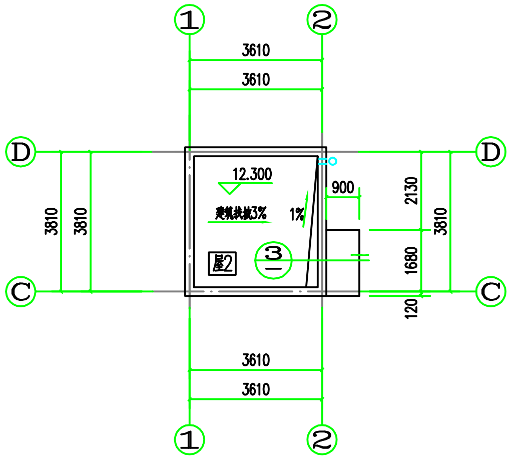
1
2
D
C
3610
3810
12.300
建筑找坡3%
1%
900
2130
1680
120
屋2
3
一

梯间屋顶平面图 1:100

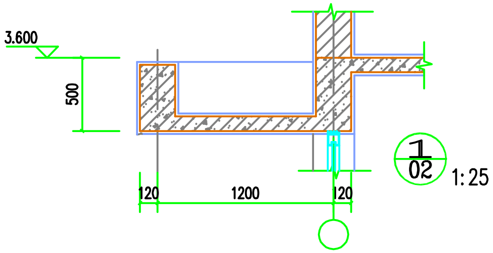
3.600
500
120
1200
120

1/02 1:25

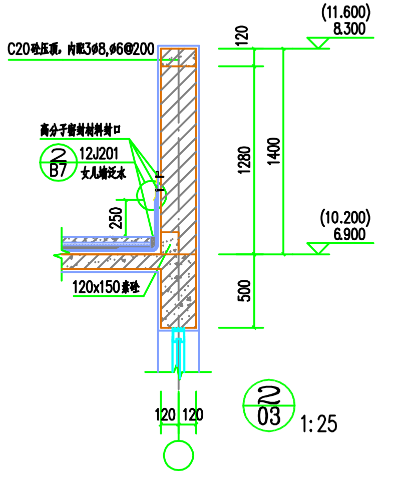
C20砼压顶，内配3ø8,ø6@200
高分子密封材料封口
2/B7 12J201 女儿墙泛水
250
120x150素砼
(11.600)
8.300
(10.200)
6.900
120
1280
1400
500
120 120

2/03 1:25

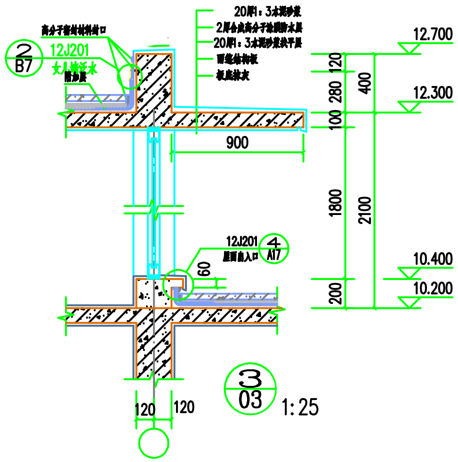
高分子密封材料封口
2/B7 12J201 女儿墙泛水
附加层
20厚1：3水泥砂浆
2厚合成高分子涂膜防水层
20厚1：3水泥砂浆找平层
现浇结构板
板底抹灰
900
12J201 屋面出入口 4/A17
60
12.700
12.300
10.400
10.200
120
280
100
400
1800
2100
200
120
120

3/03 1:25

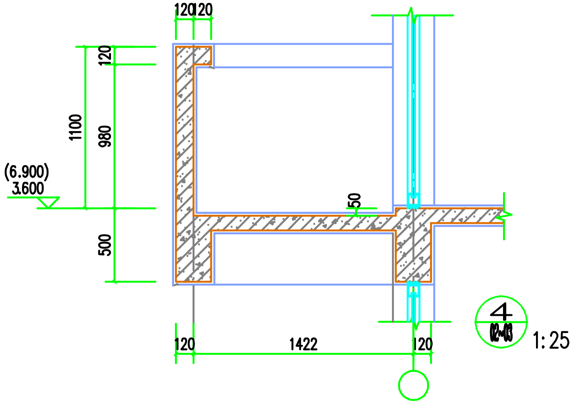
(6.900)
3.600
1100
980
500
120 120
50
120
1422
120

4 1:25

中 环 设 计
ZHONGHUAN DESIGND

浙江新中环建筑设计有限公司
Zhejiang new central Architectural Design Co.,Ltd.

证书等级：建筑甲级 Certificate Level	证书编号：A133000701 Certificate number
证书等级：市政园林乙级 Certificate Level	证书编号：A233000708 Certificate number

合作设计单位：Jointly designd with

建设单位：Client
陈斌户

工程名称：Project
灵昆街道上岩头村陈斌户D级危房拆建工程

子项名称：Item
民房

图 名：Drawing title
剖面图 节点详图

	实 名 Real name	签 名 Signature	日 期 Date
审 定 Authorized by			
审 核 Reviewed			
工程负责 Project director			
专业负责 Discipline Responsible by			
设 计 Designed by	虞素娟	虞素娟	
制 图 Drawn by	虞素娟		
校 对 Chcked by			

会 签 Countersign

建 筑 Arch		电 气 Elec	
结 构 Stur		暖 通 Hvac	
给 排 水 Plum		工 艺 Technology	

盖 章：未盖出图专用章无效
Seal

设计阶段 Design phase	施工图	工程编号 Project no.	
图 号 Drawing no.	建施-05	子项编号 Sub job no.	
出图日期 Date	2018.6	版 次 Rev.no	

A2=420X594

由 Autodesk 教育版产品制作